Kaseta sterownicza K1 z przyciskiem STOP **SP22K1\25** i osłoną

Budowa symbolu zamówieniowego

SP22K1\25- [ ]

Przepusty
1 1 przepust kablowy w kasecie
2 2 przepusty kablowe w kasecie

Elementy składowe

Napędy przycisków
Napęd z guzikiem grzybkowym D

Łączniki
Łączniki przycisków SP22 na szynę

Przepusty
Przepust kablowy PG-G20\W01

Schemat

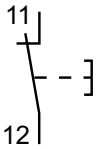

Opis produktu

Przycisk z guzikiem grzybkowym czerwonym (DC) i osłoną

Dane techniczne

Masa	156 g
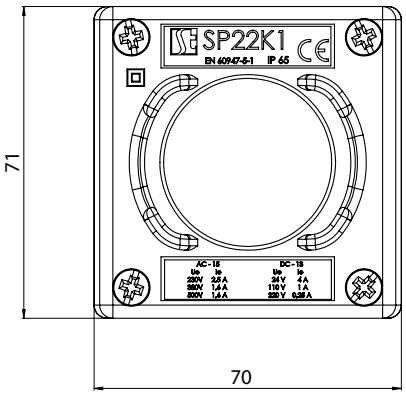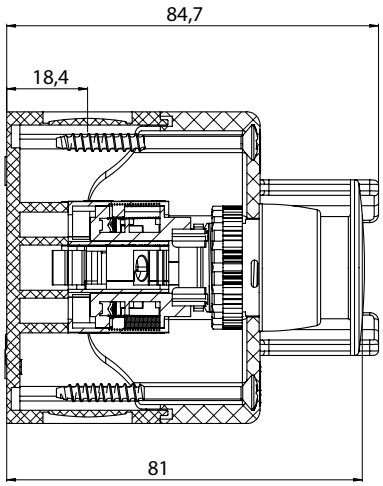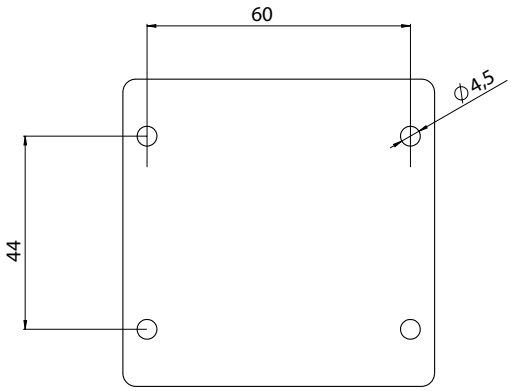
Wymiary